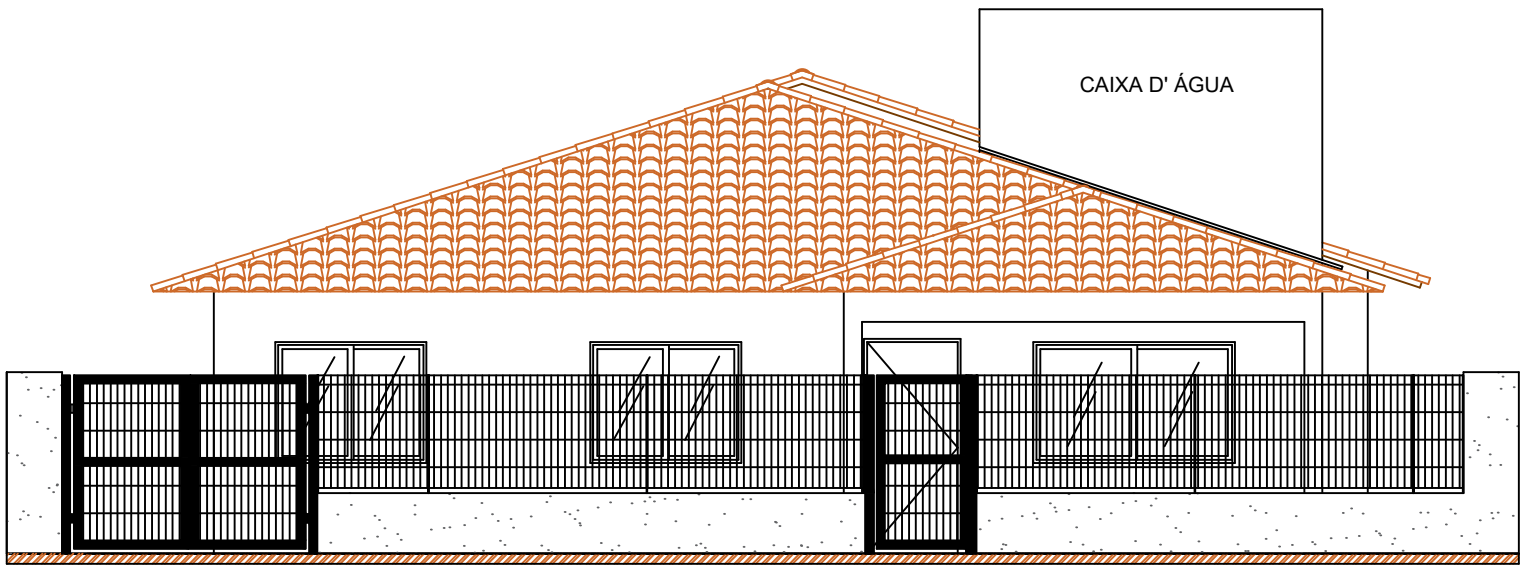


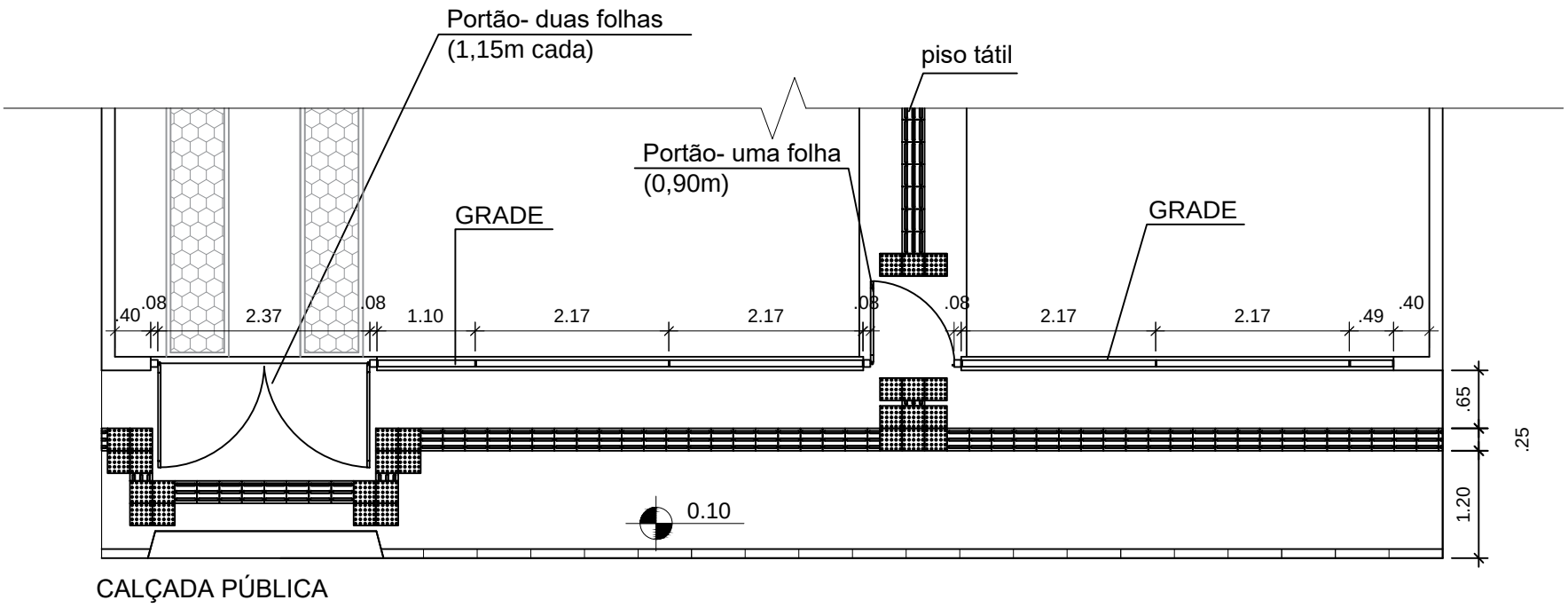


**MINISTÉRIO DA CIDADANIA**

**PROJETO ARQUITETÔNICO - ABRIGO INSTITUCIONAL PARA IDOSO - 10 PESSOAS**

**DETALHE GRADE E CALÇADA - ESC 1/100**

**ÁREA CONSTRUÍDA: 205,38m²**

**DIMENSÃO DO TERRENO: 15m X 30m = 450m²**