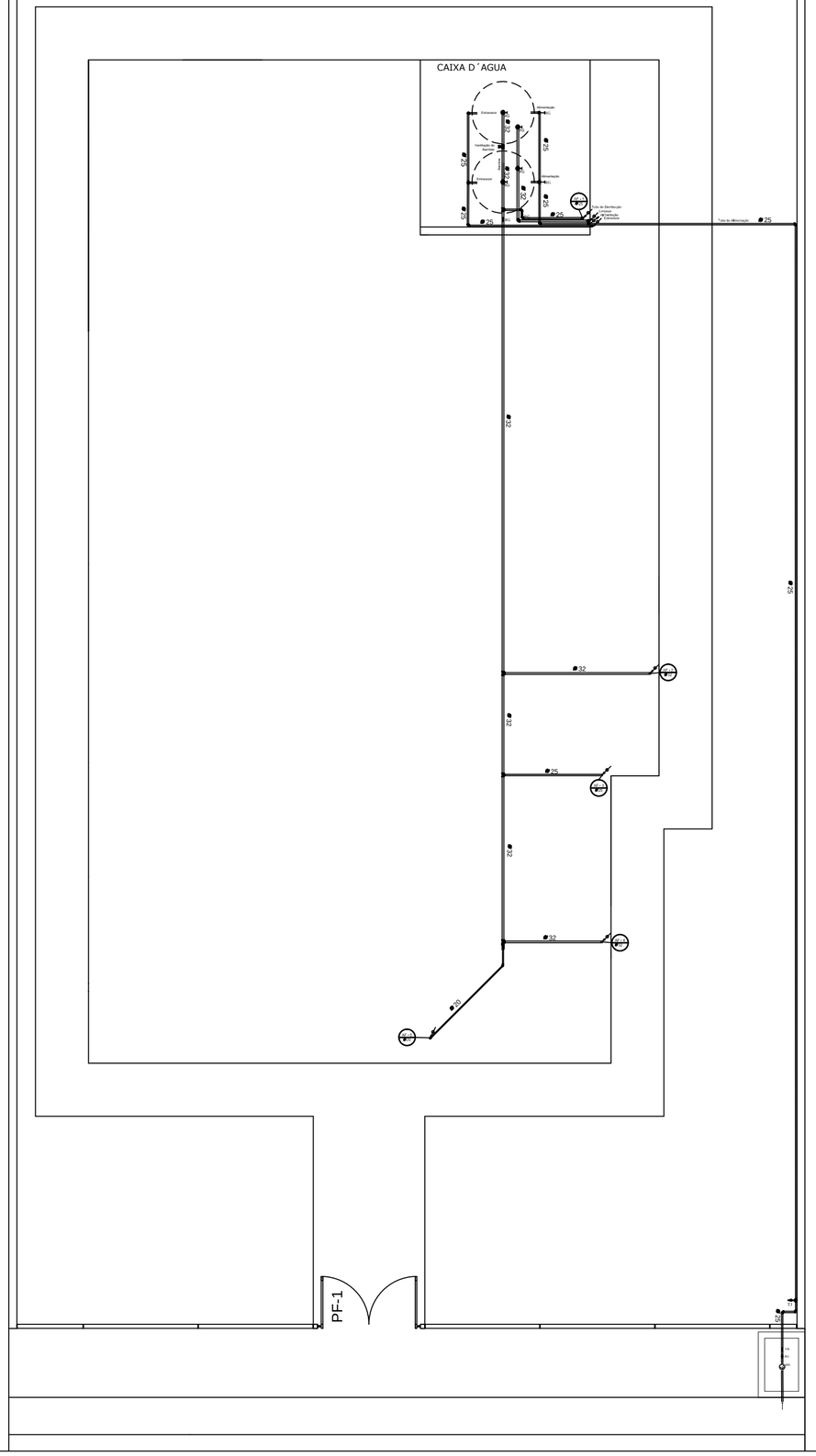

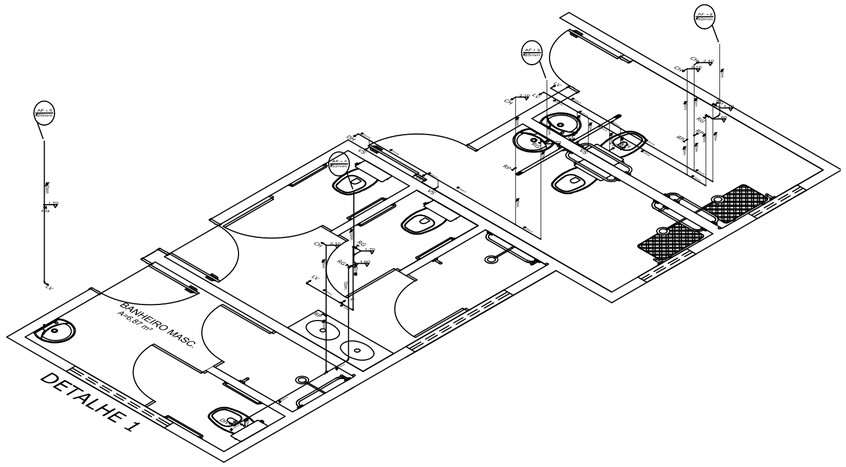

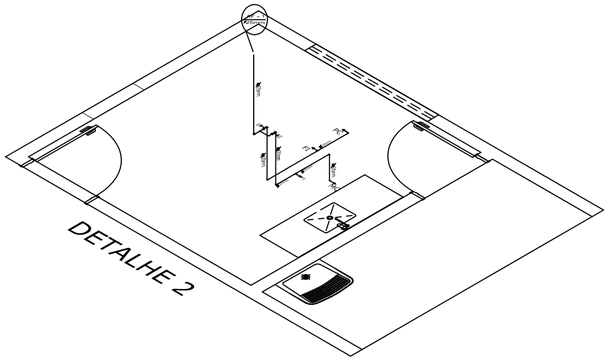

Altura de pontos d'água

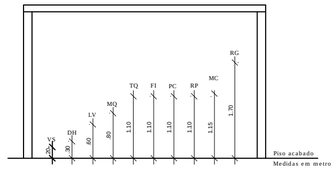

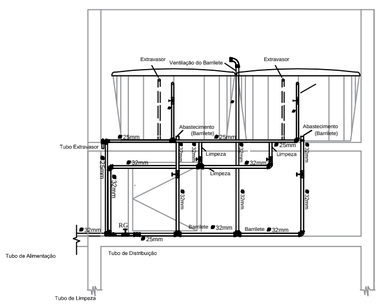

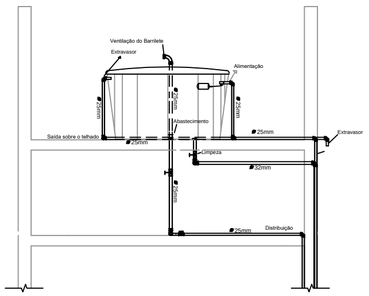

APROVAÇOES:

Tipo:
Proprietario:
End. da Obra:

PROPRIETÁRIO:
xxxxxxxxx:
CPF :

AUTOR DO PROJETO:
Arquiteto / Engenheiro:
CAU/CREA:

RESPONSAVEL TÉCNICO:
Arquiteto / Engenheiro:
CAU/CREA:

AREAS:
Terreno:
AREAS:
AREAS:
AREAS:
AREAS:
AREAS:
AREAS:

CONTEUDO:
Planta de Situação:
Planta Baixa:
xxxx:
xxxx:

Desenho:
xxxxxx
Escala: x/xxx
Data: xx/xx/xxxx

LOGOMARCA

Revisão:
/ /

PRANCHA:
2/2