QUADRO DE ABERTURAS					
ABERTURAS	LARGURAS(m)	ALTURA(m)	PEITORIL(m)	MATERIAL	QUANTIDADE
PV-1	1,20	2,10		PORTA DE VIDRO	1
PM-1	1,60	2,10		PORTA DE MADEIRA	1
PM-2	0,80	2,10		PORTA DE MADEIRA	11
PM-3	0,70	2,10		PORTA DE MADEIRA	1
JA-1	1,50	1,20	0,90	JANELA DE ALUMINIO E VIDRO	13
JA-2	1,00	0,40	1,70	JANELA DE ALUMINIO E VIDRO	3
JA-3	1,20	0,40	1,70	JANELA DE ALUMINIO E VIDRO	3
JA-4	1,20	0,90	1,20	JANELA DE ALUMINIO E VIDRO	1
PF-1	1,80	1,72		PORTA DE FERRO	1

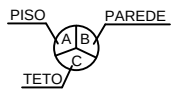

A - CERÂMICA 30cm X 30cm, Pi-4
B - PINTURA COM TINTA ACRÍLICA. BRANCO GELO

LEGENDA MOBILIÁRIOS	
ABERTURA	ESPECIFICAÇÃO
A.A	ARMÁRIO ALTO
E.AÇ	ESTANTE DE AÇO
C.G	CADEIRA GIRATÓRIA
C.F	CADEIRA FIXA
C.P	CADEIRA DE PLÁSTICO
C.I	CADEIRA INFANTIL
M.R	MESA REDONDA
M.P	MESA DE PLÁSTICO
M.1	MESA 1,00mX0,60m
M.2	MESA 1,50mX0,60m
M.I	MESA INFANTIL
BBD	BEBEDOURO
GL	GELADEIRA
FG	FOGÃO
P.A	PURIFICADOR DE ÁGUA

DETALHE ABRIGO GLP

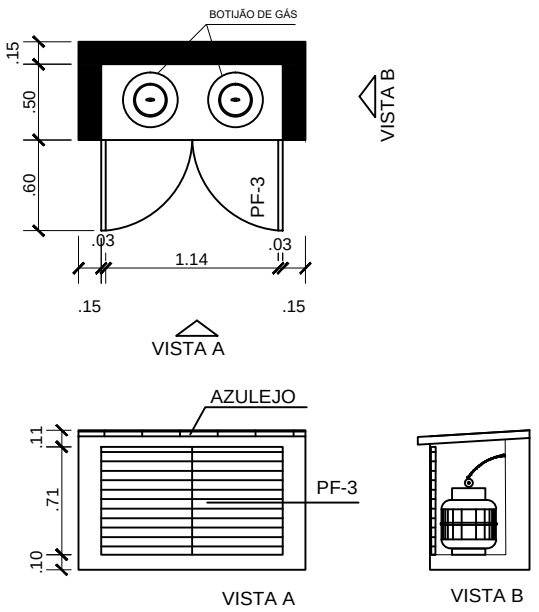

DETALHE DE ESQUADRIAS

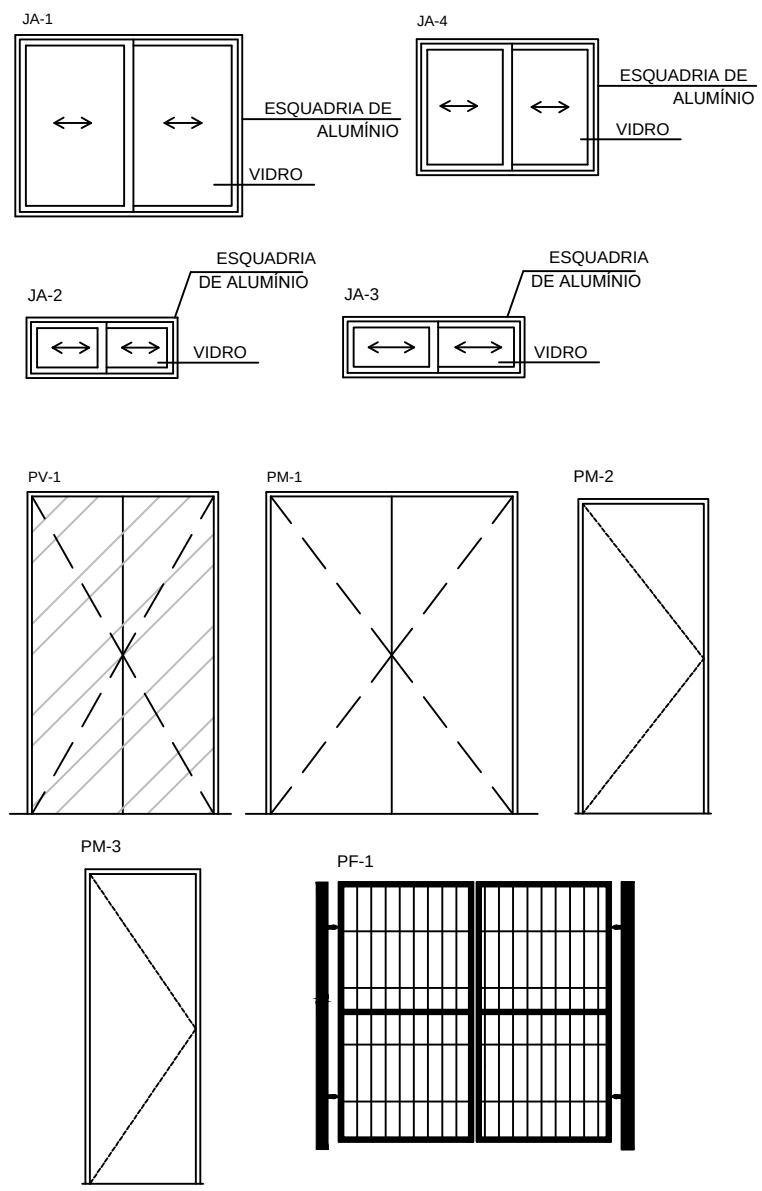

MINISTÉRIO DO DESENVOLVIMENTO E ASSISTÊNCIA SOCIAL, FAMÍLIA E COMBATE À FOME - MDS

PROJETO ARQUITETÔNICO - CENTRO DE CONVIVÊNCIA 90 PESSOAS

DETALHES

ÁREA CONSTRUÍDA: 334,75 m²

DIMENSÃO DO TERRENO: 24m X 30m = 720m²

FNAS
FUNDO NACIONAL DE ASSISTÊNCIA SOCIAL